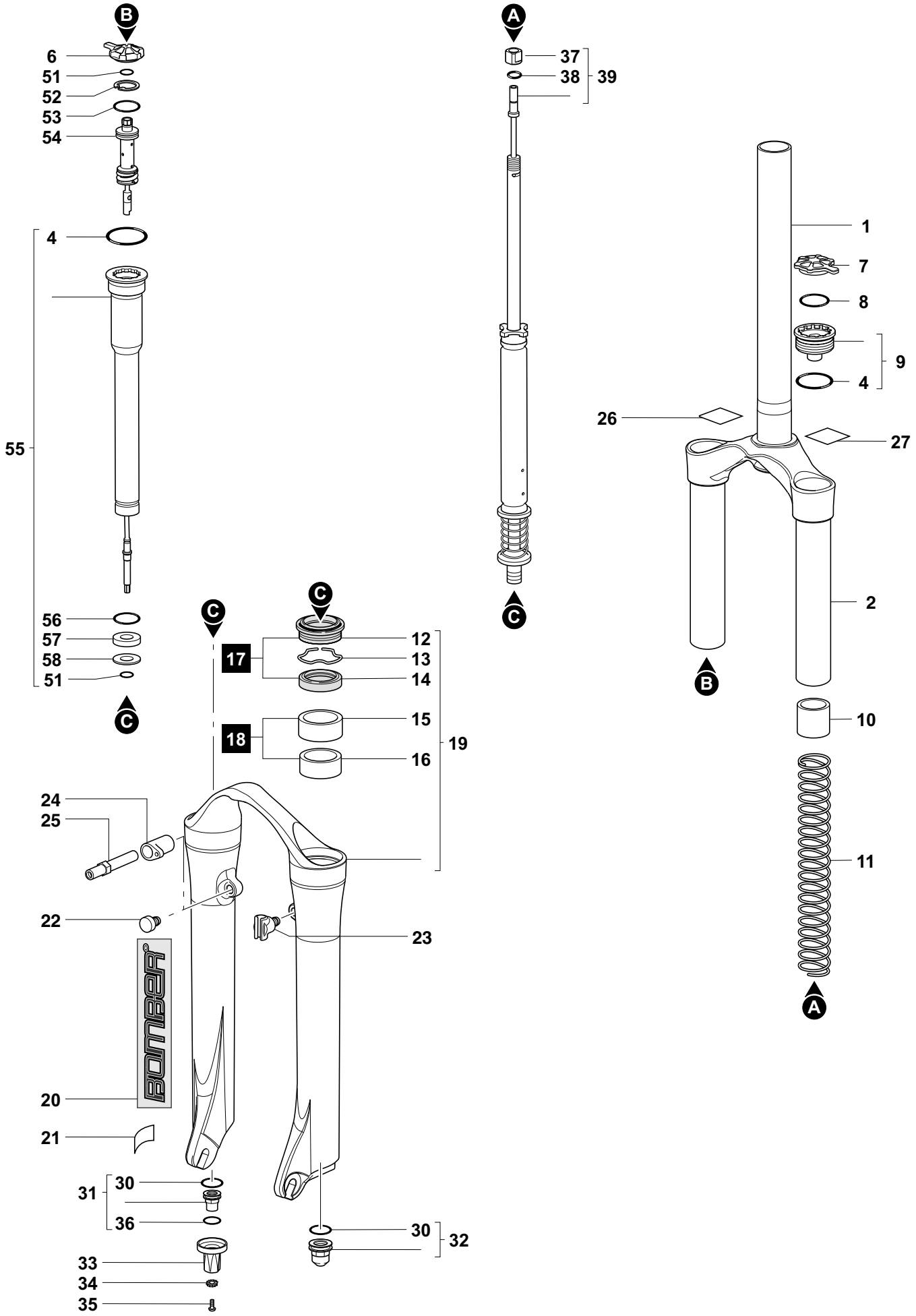
B
6
51
52
53
54
4
55
56
57
58
51
C
C
C
17
12
13
14
18
15
16
19
24
25
22
23
20
21
31
30
36
30
32
33
34
35
A
37
38
39
C
1
7
8
9
4
26
27
2
B
10
11
A